.45ACP
P45
GRAND POWER
GRAND POWER
High quality selfloading pistols

Intro

Caro tiratore,
questo catalogo è una presentazione dei nostri prodotti, ed illustra il risultato del nostro impegno nello sviluppare e produrre pistole in grado di competere con quelle dei migliori marchi del mondo. I risultati ottenuti da tiratori IPSC di altissimo livello e l'interesse sempre crescente per le nostre armi nel mercato interno ed internazionale ci conferma che stiamo seguendo la giusta direzione. Credo fermamente che GRAND POWER rappresenti, ora e nel futuro, la migliore qualità nella produzione e sia un simbolo di quello che i migliori ingegneri progettisti Slovacchi riescono ad ottenere.

La ditta GRAND POWER è un'azienda di successo che opera nella fabbricazione di armi da fuoco. Impiegando i più recenti avanzamenti tecnologici, consegue regolarmente ottimi risultati economici e successi tecnologici e produce pistole sulla base di brevetti propri.

GRAND POWER ha conseguito ampia notorietà con la pistola K100 e le sue varianti destinate al Tiro sportivo, e con la sua più recente creazione concepita per gli agonisti, il modello X-Calibur. Nel corso del breve periodo trascorso dall'inizio della produzione, quest'arma ha vinto 2 medaglie d'oro con la rappresentanza russa ai campionati mondiali IPSC.
Attualmente, l'azienda produce più di 20 modelli di pistole per il mercato civile, per il tiro agonistico e per le Forze dell'Ordine e militari.

La ditta GRAND POWER è uno dei fabbricanti slovacchi di più largo successo e destina all'esportazione più del 99% della sua produzione, nei mercati dell'ex Federazione Russa, USA, Canada, Brasile, Sud Africa e in più di altre 50 nazioni.

Jaroslav Kuracina
GRAND POWER s.r.o.
Proprietario & a.d.
GRAND POWER Ltd.

Produzione

Le GRAND POWER sono pistole di alta qualità e concezione moderna. Ciò che le rende uniche è il sistema di chiusura a canna rototraslante guidata da un perno trasversale. Questo sistema riduce sensibilmente il rinculo anche con cariche esuberanti, rendendo l'esperienza di sparo eccezionalmente confortevole se paragonata a quella delle pistole concorrenti. Tutti i comandi sono ambidestri, e permettono di controllare il funzionamento dell'arma nel massimo comfort sia per tiratori destrimani che mancini. Il carrello è realizzato in acciaio legato al Cromo, Nickel e Molibdeno, per la massima robustezza e durata. L'acciaio è temprato a caldo fino a valori di durezza di 40-42 HRC (scala Rockwell), ed è poi sottoposto a nitrocarburazione con tecnologia Tenifer QPQ fino a 750 HV di durezza (scala Vickers). All'interno del fusto in tecnopolimero è alloggiato un letto, con le guide di scorrimento del carrello, realizzato in acciaio al Cromo Molibdeno e nitrocarburato con processo Tenifer QPQ fino a raggiungere una durezza superficiale di 750 HV (sc. Vickers) ed una durezza del nucleo interno pari a 30 HRC (sc. Rockwell). Le canne sono realizzate in acciaio al Cromo-Vanadio e nitrocarburate per una profondità di 0.5mm; la durezza del nucleo interno della canna è pari a 45-48 HRC (sc. Rockwell). La durezza superficiale dello strato nitrocarburato è di 52-54 HRC (sc. Rockwell).

K22S

La K22S è una pistola semiautomatica calibro .22LR con scatto SA/DA progettata per l'allenamento ed il tiro ricreativo. La sua appetibilità risiede nel connubio tra costi d'esercizio contenuti e dimensioni e caratteristiche di una pistola «full-size». La canna dell'arma è alloggiata su di un inserto metallioo in acciaio ed il funzionamento è «a massa» (a chiusura labile). Il carrello in acciaio di nuova concezione ne esalta la robustezza e ne fa uno dei migliori prodotti della categoria.

.22 LR

Calibro: .22 LR
Catena di scatto: SA / DA
Peso di sgancio: 20-25N / 35-40N
Lunghezza totale: 187.5 mm
Altezza senza caricatore: 133.5 mm
Spessore: 36 mm
Lunghezza canna: 117 mm
Peso senza caricatore: 670 g
Peso con caricatore vuoto: 710 g

La K22 X-TRIM è un modello esclusivo progettato per la clientela più esigente, che pretende il massimo in fatto di qualità, precisione ed estetica, senza rinunciare al comfort ed alla robustezza. La pistola combina i vantaggi di una tacca di mira micrometrica ELLIASON, di un mirino a fibra ottica e dell'aggressivo look della X-TRIM.

K22 X-TRIM

.22 LR

Calibro: .22 LR
Catena di scatto: SA / DA
Peso di sgancio: 20-25N / 35-40N
Lunghezza totale: 187.5 mm
Altezza senza caricatore: 133.5 mm
Spessore: 36 mm
Lunghezza canna: 117 mm
Peso senza caricatore: 700 g
Peso con caricatore vuoto: 740 g

K22X-TRIM Silver

CP380

La CP380 calibro .380 ACP (9mm corto) è la versione sub-compatta del modello P380 con scatto SA/DA concepita principalmente per la difesa personale. Leggera, affidabile e precisa, è ideale per il porto quotidiano

.380 ACP

Calibro: .380 ACP
Catena di scatto: SA / DA
Peso di sgancio: 20-25N / 35-40N
Lunghezza totale: 179 mm
Altezza senza caricatore: 118 mm
Spessore: 36 mm
Lunghezza canna: 85 mm
Peso senza caricatore: 640 g
Peso con caricatore vuoto: 737 g

La Lp380 calibro .380 ACP (9mm corto) è una pistola dalle dimensioni standard che offre comfort e prestazioni superiori ad ogni categoria di tiratori. Portata in servizio come arma da difesa personale o nelle competizioni, questa pistola si mostrerà affidabile, precisa e superba.

LP380

.380 ACP

Calibro: .380 ACP
Catena di scatto: SA / DA
Peso di sgancio: 20-25N / 35-40N
Lunghezza totale: 202.5 mm
Altezza senza caricatore: 133.5 mm
Spessore: 36 mm
Lunghezza canna: 118.3 mm
Peso senza caricatore: 740 g
Peso con caricatore vuoto: 820 g

P380

La P380 è una pistola semiautomatica calibro .380 ACP (9mm corto) con scatto SA/DA concepita principalmente per il servizio di sicurezza e la difesa personale. La canna della pistola è alloggiata in un Inserto metallicoo d'acciaio. Il funzionamento è «a massa» (chiusura labile).

.380 ACP

Calibro: .380 ACP
Catena di scatto: SA / DA
Peso di sgancio: 20-25N / 35-40N
Lunghezza totale: 189 mm
Altezza senza caricatore: 133.5 mm
Spessore: 36 mm
Lunghezza canna: 105 mm
Peso senza caricatore: 720 g
Peso con caricatore vuoto: 780 g

P11

9x21

La semiautomatica GRAND POWER P11 appartiene alla categoria delle pistole subcompatte, in virtù delle sue dimensioni contenute. E' concepita principalmente per coloro che cercano un'arma adatta al porto occulto quotidiano.

Calibro: 9x21 IMI
Catena di scatto: SA / DA
Peso di sgancio: 20-25N / 35-40N
Lunghezza totale: 179 mm
Altezza senza caricatore: 118 mm
Spessore: 36 mm
Lunghezza canna: 85 mm
Peso senza caricatore: 640 g
Peso con caricatore vuoto: 737 g

P1

9x21

La P1, con scatto SA/DA, è dotata di canna e carrello più corti, che ne fanno la versione compatta della K100, pur mantenendone la capacità di fuoco originale ed il comfort nell'impugnatura. Queste caratteristiche la rendono particolarmente idonea al porto occulto per difesa personale. La precisione e la meccanica sono le medesime del modello «full size», nonostante la canna più corta. Le mire di serie constano di una tacca di mira regolabile lateralmente e di un mirino in plastica, sostituibile a piacere con uno a fibra ottica.

Calibro: 9x21 IMI
Catena di scatto: SA / DA
Peso di sgancio: 20-25N / 35-40N
Lunghezza totale: 187.5 mm
Altezza senza caricatore: 133.5 mm
Larghezza: 36 mm
Lunghezza canna: 93 mm
Peso senza caricatore: 690 g
Peso con caricatore vuoto: 770 g

Impugnatura Mk12

Impugnatura Mk7

La P1 ULTRA è un modello compatto basato sulla P1. La peculiare conformazione della parte anteriore del carrello con intagli che espongono parzialmente la canna conferisce a quest'arma un aspetto innovativo e ne enfatizza l'attitudine sportiva. L'arma è equipaggiata di tacca di mira Dynamic regolabile e di mirino con inserto metallico in fibra ottica.

P1 ULTRA

9x21

Calibro: 9x21 IMI
Catena di scatto: SA / DA
Peso di sgancio: 20-25N / 35-40N
Lunghezza totale: 187.5 mm
Altezza senza caricatore: 133.5 mm
Spessore: 36 mm
Lunghezza canna: 93 mm
Peso senza caricatore: 650 g
Peso con caricatore vuoto: 730 g

Impugnatura Mk7

P1 DAO

Lo scatto in Sola Doppia Azione con cane esterno della P1 DAO è progettato principalmente per la difesa personale e l'impiego da parte delle Forze dell'ordine. Lo scatto in Doppia Azione, noto anche come «Sola Doppia Azione» (DAO) per evitare confusione con la tipologia DA/SA, è simile allo scatto in Doppia Azione del revolver: la pressione sul grilletto arma e successivamente rilascia il cane, senza la possibilità di sparare in Singola Azione.

9x21

Calibro: 9x21 IMI
Catena di scatto: DAO
Peso di sgancio: 20-25N / 35-40N
Lunghezza totale: 187.5 mm
Altezza senza caricatore: 133.5 mm
Spessore: 36 mm
Lunghezza canna: 93 mm
Peso senza caricatore: 690 g
Peso con caricatore vuoto: 770 g

K100

9x21

La K100 con scatto in SA/DA è il risultato della sintesi tra le più stringenti specifiche imposte alle armi moderne e l'ergonomia più idonea ai tiratori delle discipline del Tiro Dinamico ed alle unità speciali delle Forze Armate. La parte anteriore del carrello è dotata di una slitta Picatinny MIL STD 1913. La K100 allestimento Mk12 è l'aggiornamento dei diffusi modelli Mk6 e Mk7, ed è fornita di serie con 4 dorsalini intercambiabili, la cui agevole sostituzione rende l'arma la scelta ideale per l'allenamento da parte di più tiratori. La grande cura posta nell'ergonomia ne migliora l'impugnabilità all'atto dello sparo, mantenendo la mano e la mente del tiratore saldamente concentrati sul bersaglio.

Calibro: 9x21 IMI
Catena di scatto: SA / DA
Peso di sgancio: 20-25N / 35-40N
Lunghezza totale: 202.5 mm
Altezza senza caricatore: 133.5 mm
Spessore: 36 mm
Lunghezza canna: 108 mm
Peso senza caricatore: 740 g
Peso con caricatore vuoto: 820 g

K100 Silver

Impugnatura Mk7

K100 TARGET

K100 TARGET - basata sulla collaudata K100, presenta tacca di mira Elliason regolabile, mirino con inserto metallico a fibra ottica, grilletto modificato a corsa corta e sgancio del caricatore a superficie maggiorata. E' progettata per le discipline sportive del Tiro Dinamico e Pratico (IPSC, IDPA). Nell'allestimento standard, è equipaggiata di leva della sicura in polimero e di scatto SA/DA. Tuttavia l'arma può essere fornita anche con scatto in Singola Azione (SA) e dotata di tutti gli accessori.

9x21

Calibro: 9x21 IMI
Catena di scatto: SA / DA
Peso di sgancio: 20-25N / 35-40N
Lunghezza totale: 202.5 mm
Altezza senza caricatore: 133.5 mm
Spessore: 36 mm
Lunghezza canna: 108 mm
Peso senza caricatore: 740 g
Peso con caricatore vuoto: 820 g

K100 X-TRIM

K100 X-TRIM. La nuova conformazione del carrello ha abbattuto il peso, conferendo al tempo stesso all'arma un aspetto leggero ed aggressivo. La canna parzialmente esposta e le marcate scanalature del carrello offrono un design attraente e collocano l'esperienza di tiro al primo posto. Le mire metalliche constano di una tacca regolabile Dynamic in acciaio e di un mirino con inserto metallico in fibra ottica.

9x21

Calibro: 9x21 IMI
Catena di scatto: SA / DA
Peso di sgancio: 20-25N / 35-40N
Lunghezza totale: 202.5 mm
Altezza senza caricatore: 133.5 mm
Spessore: 36 mm
Lunghezza canna: 108 mm
Peso senza caricatore: 680 g
Peso con caricatore vuoto: 790 g

X-CALIBUR

Il modello X-CALIBUR discende dal diffuso modello X-TRIM e ne segue le tipiche forme del carrello. La nuova conformazione del carrello ha abbattuto il peso, conferendo al tempo stesso all'arma un aspetto leggero ed aggressivo. La canna parzialmente esposta e le marcate scanalature del carrello offrono un design attraente e collocano l'esperienza di tiro al primo posto. Le mire metalliche constano di una tacca regolabile micrometrica Elliason e di un mirino con inserto metallico a fibra ottica. Il carrello prolungato e la canna lunga rendono quest'arma ideale per il Tiro Dinamico.

9x21

Calibro: 9x21 IMI
Catena di scatto: SA / DA
Peso di sgancio: 15-17N / 30-35N
Lunghezza totale: 220 mm
Altezza senza caricatore: 133.5 mm
Spessore: 36 mm
Lunghezza canna: 126.7 mm
Peso senza caricatore: 797 g
Peso con caricatore vuoto: 885 g

X-CALIBUR

La semiautomatica GRAND POWER X-CALIBUR appartiene alla categoria delle pistole allestite specificamente per le discipline del Tiro. La GRAND POWER ha posizionato questo modello come l'ammiraglia della propria produzione. In aggiunta alla componentistica ben collaudata, questa pistola è equipaggiata con un nuovo, strepitoso gruppo scatto.

La X-CALIBUR è un aggiornamento della X-TRIM, dalla quale mutua le scanalature nei lati del carrello, al duplice scopo di alleggerire l'arma e di facilitarne il maneggio. La compresenza di una tacca di mira regolabile Elliason, di un mirino con inserto metallico in fibra ottica, di un carrello allungato e di una canna più lunga e spessa rende la X-CALIBUR ideale per le competizioni di Tiro Dinamico Sportivo con la pistola: gli agonisti che hanno provato il nuovo scatto non se ne sono più staccati...

Rispetto alla K100, il modello X-CALIBUR è più lungo di 17.5 mm ma presenta la stessa altezza e pesa soltanto 65 grammi in più. Queste caratteristiche, insieme alla consueta eccellente ergonomia del fusto collocano questa pistola al vertice della gamma delle pistole sportive.

La X-CALIBUR è dotata del classico sistema di scatto SA/DA con cane esterno. Il suo funzionamento è incentrato su di una chiusura ottenuta per mezzo del movimento rototraslante della canna, il che consente un maggior controllo del rinculo all'atto dello sparo. I controlli della pistola sono ambidestri; il carrello è in acciaio al Cromo-Nichel-Molibdeno, per garantire durata prolungata ad una pistola che deve sparare solitamente un gran numero di colpi. L'acciaio è temprato a caldo fino a valori di durezza di 40-42 HRC (scala Rockwell), ed è poi sottoposto a nitrocarburazione con tecnologia Tenifer QPQ fino a 750 HV di durezza (scala Vickers). Le guide metalliche del carrello fanno parte di un telaio metallico fabbricato in acciaio al Cromo Molibdeno alloggiato nel fusto in tecnopolimero e nitrocarburato con processo Tenifer QPQ fino a raggiungere una durezza superficiale di 700 HV (scala Vickers) ed una durezza del nucleo interno pari a 30 HRC (scala Rockwell).

L'impugnatura in poliammide è fornita di serie con quattro dorsalini intercambiabili per adattarsi a mani di diverse dimensioni.

P45

La ben nota serie di pistole K100 con il loro esclusivo meccanismo basato su di una canna rototraslante è stata arricchita dall'introduzione della P45 nel leggendario calibro .45 ACP. L'arma è stata realizzata sulla base del fusto Mk12, dotato del nuovo sistema di smontaggio basato su un fermo d'acciaio. Questa innovazione consente una presa più salda, una maggior affidabilità ed un più agevole smontaggio. La conformazione della pistola, con il suo carrello arrotondato, segue lo stile del classico calibro .45 e permette un'eccellente maneggevolezza ed ergonomia. Rispetto alla concorrenza, presenta un minore impennamento ed un rinculo più morbido. I controlli sono ambidestri.

45 ACP

Calibro: .45 ACP
Catena di scatto: SA / DA
Peso di sgancio: 20-25N / 35-40N
Lunghezza totale: 206.5 mm
Altezza senza caricatore: 137.5 mm
Spessore: 36 mm
Lunghezza canna: 108 mm
Peso senza caricatore: 750 g
Peso con caricatore vuoto: 847 g

P40

40 SW

La P40 offre l'esclusivo meccanismo a canna rototraslante a coloro che desiderano sparare il potente calibro .40 S&W. L'arma è stata realizzata sulla base del fusto Mk12, dotato del nuovo sistema di smontaggio basato su un fermo d'acciaio. Questa innovazione consente una presa più salda, una maggior affidabilità ed un più agevole smontaggio. Il nuovo profilo arrotondato del carrello permette un'eccellente maneggevolezza ed ergonomia.

Calibro: .40 S&W
Catena di scatto: SA / DA
Peso di sgancio: 20-25N / 35-40N
Lunghezza totale: 206.5 mm
Altezza senza caricatore: 137.5 mm
Spessore: 36 mm
Lunghezza canna: 108 mm
Peso senza caricatore: 770 g
Peso con caricatore vuoto: 880 g

Fusti

Fusto Mk7
Realizzato in poliammide Gf30. Corpo rinforzato, 4 dorsalini intercambiabili per adattarsi rapidamente a mani di ogni dimensione e dita di ogni lunghezza; guardia del grilletto rinforzata.

Fusto Mk12
Fusto di ultima generazione in poliammide, con un nuovo perno di smontaggio in acciaio al posto dell'originale sgancio al ponticello del grilletto. Questa innovazione si traduce in un fusto più robusto, in una maggior affidabilità ed in più agevole smontaggio. Disponibile, su alcuni modelli, anche con quattro dorsalini intercambiabili.

Fusto Mk12

Fusto Mk7

dorsalini intercambiabili

Optionals

Modifiche opzionali

Canne da 120 mm, 127 mm
Catena di scatto Singola Azione
Catena di scatto Sola Doppia Azione (DAO)
ABBATTICANE: Consente di abbassare il cane su di una cartuccia carica senza rischiare di sparare, solitamente tramite il bloccaggio del cane o la ritrazione/copertura del percussore prima dello sgancio del controcane. In questo modo si elimina la necessità di azionare il grilletto o di far abbattere il cane controllandone con le dita la caduta; tuttavia, poiché tutti i meccanismi possono non funzionare, è sempre necessario mantenere la bocca dell'arma puntata in una direzione sicura durante l'uso dell'abbatticane.

Canna 120 mm

Canna 127 mm

Catena di scatto DAO

ABBATTICANE

Accessori

Mirini: in polimero, in acciaio, a fibra ottica, a fibra ottica e trizio, al trizio
Tacche di mira: acciaio, Dynamic, a fibra ottica, a fibra ottica e trizio, al trizio
ELLIASON® micrometriche **

*dimensioni disponibili: basso, medio e alto
**disponibili solo per alcuni modelli

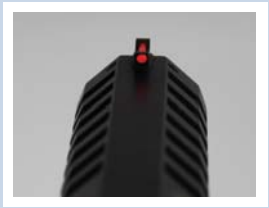

Leva della sicura: standard in polimero, con supporto pollice in acciaio, ibrida
Caricatori*: capacità 10 colpi, capacità 15 colpi, capacità 17 colpi, capacità 20 colpi, capacità 27 colpi
*i caricatori ad alta capacità potrebbero non essere disponibili in alcuni paesi

Accessori

Caricatori

capacità 10 colpi

capacità 15 colpi

capacità 20 colpi

Leva della sicura: con supporto pollice in acciaio

Leva di sgancio caricatore

Sgancio del caricatore maggiorato

Parti di ricambio

K22, K22 X-TRIM

1-Fusto in tecnopolimero
2-Inserto metallico
3-Carrello
4-Canna
5-Ponticello
5.1-
5.2-
6-Grilletto
7-Cane
8-Fermo del carrello
9-Controcane
10-Espulsore
11-
12-Asta guidamolla
13-
14-Percussore
15-Tacca di mira
16-Mirino
17-Estrattore
18-Sgancio del caricatore
19-Tubetto del grilletto
20-Ritegno del caricatore
21-Barra del grilletto
22-Leva sicura destra/sin.
23-Perno della sicura
24-Perni di arresto
25-Perno barra del grilletto
26-Molla di aggancio cane
27-Perno barra del grilletto
28-Molla del fermo carrello
29-Molla perno di fissaggio estr.
30-Molla del grilletto
31-Molla del ritegno caricatore
32-Spring (solo Mk12)
33-Molla del cane
34-Molla del percussore
35-Piastrina del carrello
36-Molla recuperatrice
37-Perno del ritegno caricatore
38-Perno fissaggio piastrina
39-Perno del grilletto
40-Perno di fissaggio estrattore
41-Perno del mirino
42-Perno della leva sicura
43-Perno aggancio del cane
44-Perno del cane
45-Perno supporto molla del cane
46-Perno aggancio del carrello
46a-Molla del percussore
47-Perno del percussore
48-
49-Molla dell'estrattore
51-Distanziale
52-Supporto molla del cane
53-Vite della tacca di mira
62-
63-Perno della canna

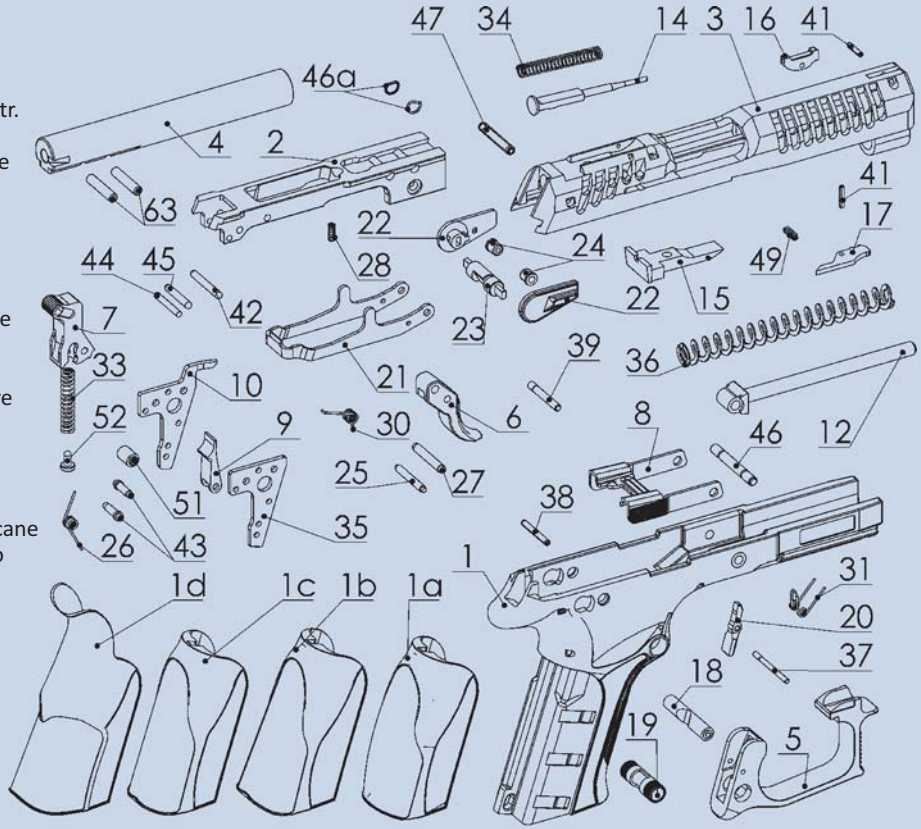

Parti di ricambio

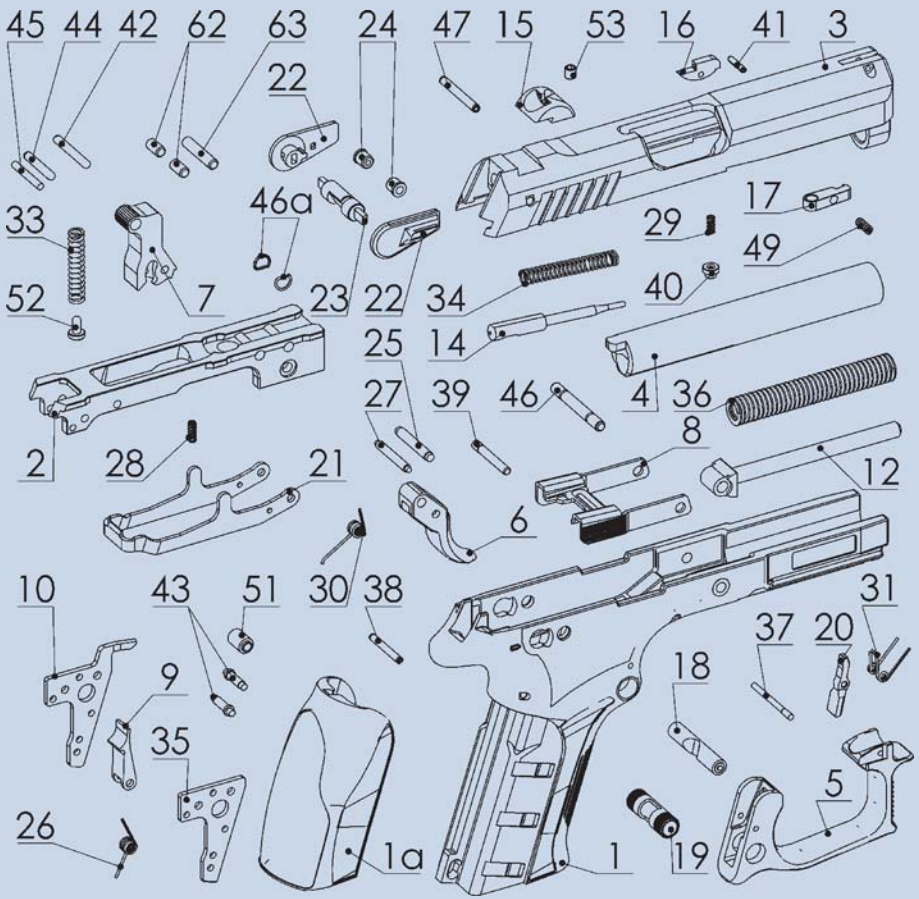

T910, P380, P9M

1-Fusto in tecnopolimero
2-Inserto metallico
3-Carrello
4-Canna
5-Grilletto guard
5.1-
5.2-
6-Grilletto
7-Cane
8-Fermo del carrello
9-Controcane
10-Espulsore
11-
12-Asta guidamolla
13-
14-Percussore
15-Tacca di mira
16-Mirino
17-Estrattore
18-Sgancio del caricatore
19-Grilletto tube
20-Ritegno del caricatore
21-Barra del grilletto
22-Leva sicura destra/sin.
23-Perno della sicura
24-Perni di arresto
25-Perno barra del grilletto
26-Molla di aggancio cane
27-Perno barra del grilletto
28-Molla del fermo carrello
29-Molla perno di fissaggio estr.
30-Molla del grilletto
31-Molla del ritegno caricatore
32-Spring (solo Mk12)
33-Molla del cane
34-Molla del percussore
35-Piastrina del carrello
36-Molla recuperatrice
37-Perno del ritegno caricatore
38-Perno fissaggio piastrina
39-Perno del grilletto
40-Perno di fissaggio estrattore
41-Perno del mirino
42-Perno della leva sicura
43-Perno aggancio del cane
44-Perno del cane
45-Perno supporto molla del can
46-Perno aggancio del carrello
46a-Molla del percussore
47-Perno del percussore
48-
49-Molla dell'estrattore
51-Distanziale
52-Supporto molla del cane
53-Vite della tacca di mira
62-Perno della canna
63-Perno della canna

Parti di ricambio

T12

1-Fusto in tecnopolimero
2-Inserto metallico
3-Carrello
4-Canna
5-Grilletto guard
5.1-
5.2-
6-Grilletto
7-Cane
8-Fermo del carrello
9-Controcane
10-Espulsore
11-
12-Asta guidamolla
13-
14-Percussore
15-Tacca di mira
16-Mirino
17-Estrattore
18-Sgancio del caricatore
19-Tubo del grilletto
20-Ritegno del caricatore
21-Barra del grilletto
22-Leva sicura destra/sin.
23-Perno della sicura
24-Perni di arresto
25-Perno barra del grilletto
26-Molla di aggancio cane
27-Perno barra del grilletto
28-Molla del fermo carrello
29-Molla perno fissaggio estr.
30-Molla del grilletto
31-Molla del ritegno caricatore
32-Spring (solo Mk12)
33-Molla del cane
34-Molla del percussore
35-Piastrina del carrello
36-Molla recuperatrice
37-Perno del ritegno caricatore
38-Perno fissaggio piastrina
39-Perno del grilletto
40-Perno di fissaggio estrattore
41-Perno del mirino
42-Perno della leva sicura
43-Perno aggancio del cane
44-Perno del cane
45-Perno supporto molla del cane
46-Perno aggancio del carrello
46a-Molla del percussore
47-Perno del percussore
48-
49-Molla dell'estrattore
51-Distanziale
52-Supporto molla del cane
53-Vite della tacca di mira
62-Perno della canna
63-Perno della canna

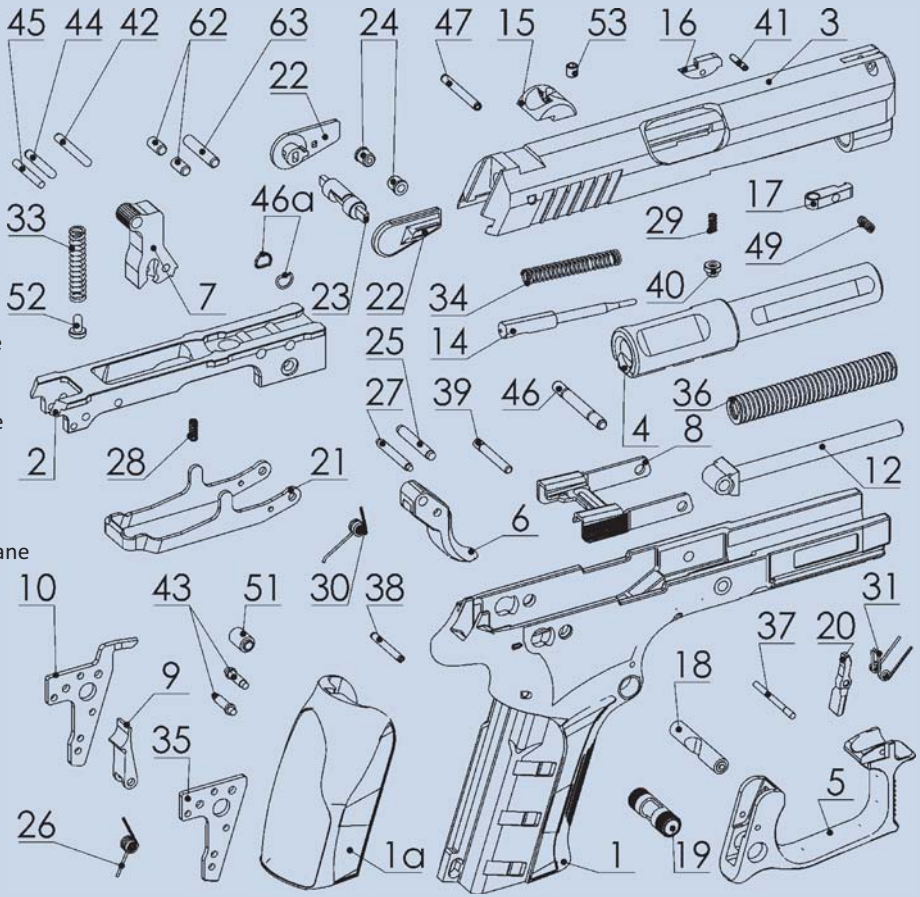

Parti di ricambio

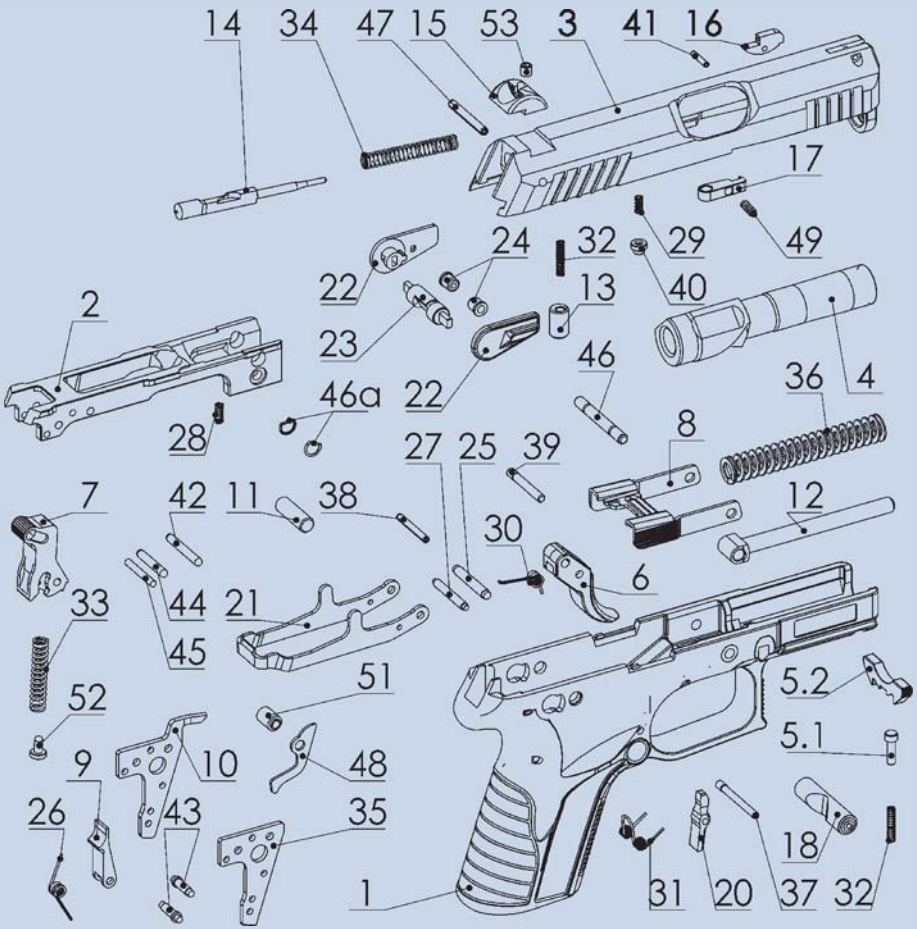

P11

1-Fusto in tecnopolimero
2-Inserto metallico
3-Carrello
4-Canna
5-
5.1-Piastrina di smontaggio
5.2-Perno della piastrina
6-Grilletto
7-Cane
8-Fermo del carrello
9-Controcane
10-Espulsore
11-Perno
12-Asta guidamolla
13-Sicura automatica
14-Percussore
15-Tacca di mira
16-Mirino
17-Estrattore
18-Sgancio del caricatore
19-
20-Ritegno del caricatore
21-Barra del grilletto
22-Leva sicura destra/sin.
23-Perno della sicura
24-Perni di arresto
25-Perno barra del grilletto
26-Molla di aggancio cane
27-Perno barra del grilletto
28-Molla del fermo carrello
29-Molla perno di fissaggio estr.
30-Molla del grilletto
31-Molla del ritegno caricatore
32-Molla della sicura automatica
33-Molla del cane
34-Molla del percussore
35-Piastrina del carrello
36-Molla recuperatrice
37-Perno del ritegno caricatore
38-Perno fissaggio piastrina
39-Perno del grilletto
40-Perno di fissaggio estrattore
41-Perno del mirino
42-Perno della leva sicura
43-Perno aggancio del cane
44-Perno del cane
45-Perno supporto molla del can
46-Perno aggancio del carrello
46a-Molla del percussore
47-Perno del percussore
48-Leva della sicura automatica
49-Molla dell'estrattore
51-Distanziale
52-Supporto molla del cane
53-Vite della tacca di mira

Parti di ricambio

P1 Mk7, K100 Mk7

1-Fusto in tecnopolimero
2-Inserto metallico
3-Carrello
4-Canna
5-Grilletto guard
5.1-
5.2-
6-Grilletto
7-Cane
8-Fermo del carrello
9-Controcane
10-Espulsore
11-Perno
12-Asta guidamolla
13-Sicura automatica
14-Percussore
15-Tacca di mira
16-Mirino
17-Estrattore
18-Sgancio del caricatore
19-Grilletto tube
20-Ritegno del caricatore
21-Barra del grilletto
22-Leva sicura destra/sin.
23-Perno della sicura
24-Perni di arresto
25-Perno barra del grilletto
26-Molla di aggancio cane
27-Perno barra del grilletto
28-Molla del fermo carrello
29-Molla perno di fissaggio estr.
30-Molla del grilletto
31-Molla del ritegno caricatore
32-Molla della sicura automatica
33-Molla del cane
34-Molla del percussore
35-Piastrina del carrello
36-Molla recuperatrice
37-Perno del ritegno caricatore
38-Perno fissaggio piastrina
39-Perno del grilletto
40-Perno di fissaggio estrattore
41-Perno del mirino
42-Perno della leva sicura
43-Perno aggancio del cane
44-Perno del cane
45-Perno supporto molla del cane
46-Perno aggancio del carrello
46a-Molla del percussore
47-Perno del percussore
48-Leva della sicura automatica
49-Molla dell'estrattore
51-Distanziale
52-Supporto molla del cane
53-Vite della tacca di mira

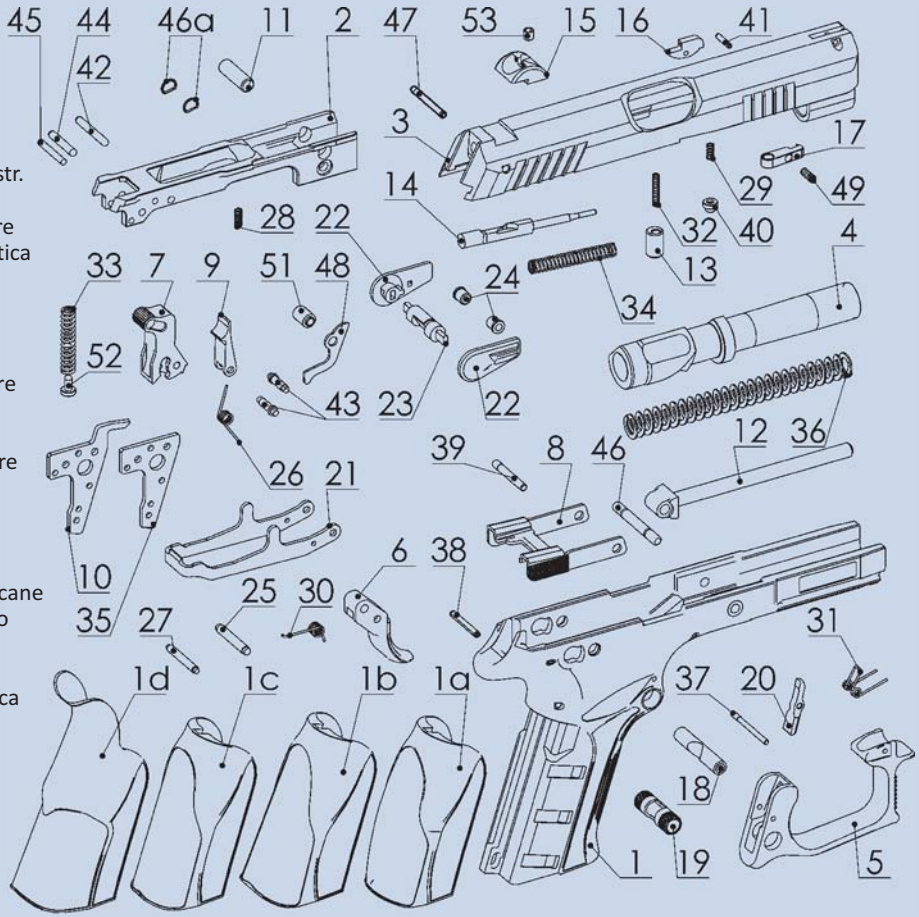

Parti di ricambio

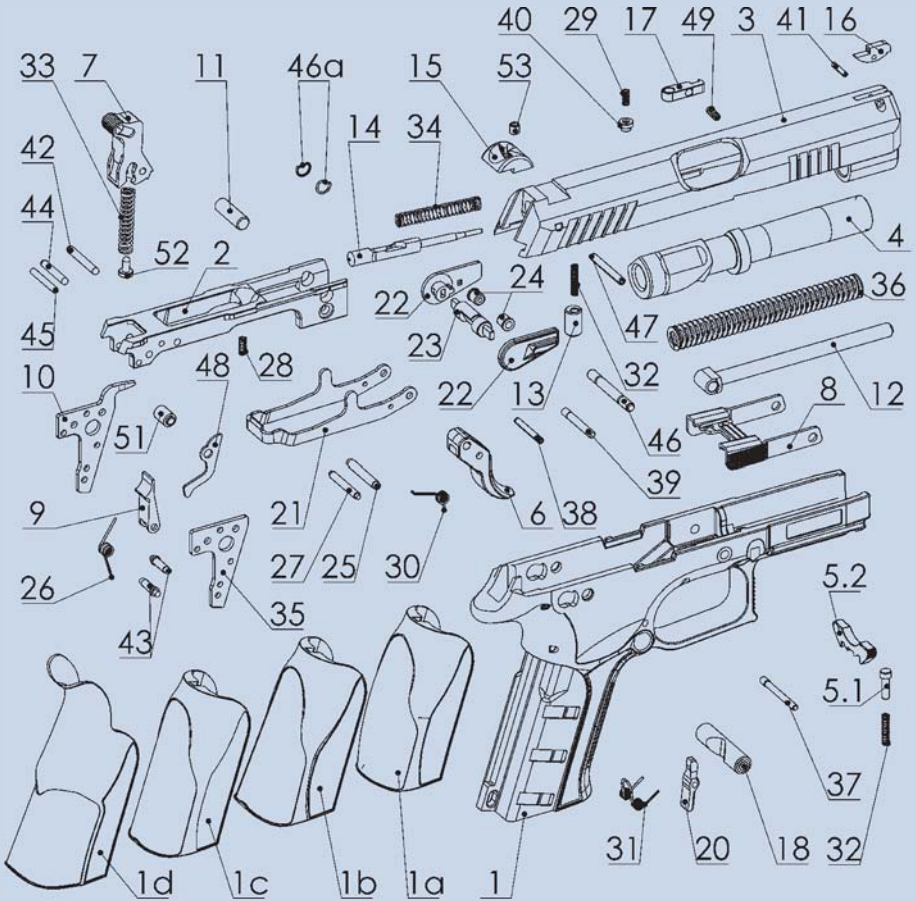

P1 Mk12, K100 Mk12

1-Fusto in tecnopolimero
2-Inserto metallico
3-Carrello
4-Canna
5-
5.1-Piastrina di smontaggio
5.2-Perno della piastrina
6-Grilletto
7-Cane
8-Fermo del carrello
9-Controcane
10-Espulsore
11-Perno
12-Asta guidamolla
13-Sicura automatica
14-Percussore
15-Tacca di mira
16-Mirino
17-Estrattore
18-Sgancio del caricatore
19-
20-Ritegno del caricatore
21-Barra del grilletto
22-Leva sicura destra/sin.
23-Perno della sicura
24-Perni di arresto
25-Perno barra del grilletto
26-Molla di aggancio cane
27-Perno barra del grilletto
28-Molla del fermo carrello
29-Molla perno di fissaggio estr.
30-Molla del grilletto
31-Molla del ritegno caricatore
32-Molla della sicura automatica
33-Molla del cane
34-Molla del percussore
35-Piastrina del carrello
36-Molla recuperatrice
37-Perno del ritegno caricatore
38-Perno fissaggio piastrina
39-Perno del grilletto
40-Perno di fissaggio estrattore
41-Perno del mirino
42-Perno della leva sicura
43-Perno aggancio del cane
44-Perno del cane
45-Perno supporto molla del can
46-Perno aggancio del carrello
46a-Molla del percussore
47-Perno del percussore
48-Leva della sicura automatica
49-Molla dell'estrattore
51-Distanziale
52-Supporto molla del cane
53-Vite della tacca di mira

Parti di ricambio

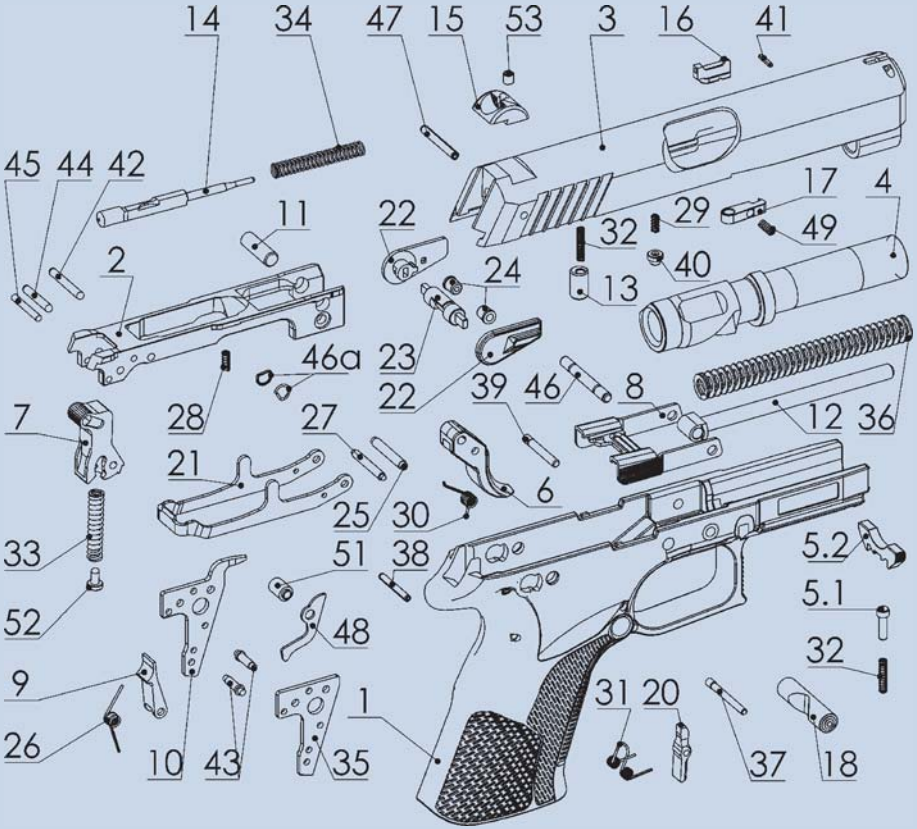

P40, P45

1-Fusto in tecnopolimero
2-Inserto metallico
3-Carrello
4-Canna
5-
5.1-Piastrina di smontaggio
5.2-Perno della piastrina
6-Grilletto
7-Cane
8-Fermo del carrello
9-Controcane
10-Espulsore
11-Perno
12-Asta guidamolla
13-Sicura automatica
14-Percussore
15-Tacca di mira
16-Mirino
17-Estrattore
18-Sgancio del caricatore
19-
20-Ritegno del caricatore
21-Barra del grilletto
22-Leva sicura destra/sin.
23-Perno della sicura
24-Perni di arresto
25-Perno barra del grilletto
26-Molla di aggancio cane
27-Perno barra del grilletto
28-Molla del fermo carrello
29-Perno di fissaggio molla estr.
30-Molla del grilletto
31-Molla del ritegno caricatore
32-Molla della sicura automatica
33-Molla del cane
34-Molla del percussore
35-Piastrina del carrello
36-Molla recuperatrice
37-Perno del ritegno caricatore
38-Perno fissaggio piastrina
39-Perno del grilletto
40-Perno di fissaggio estrattore
41-Perno del mirino
42-Perno della leva sicura
43-Perno aggancio del cane
44-Perno del cane
45-Perno supporto molla del can
46-Perno aggancio del carrello
46a-Molla del percussore
47-Perno del percussore
48-Leva della sicura automatica
49-Molla dell'estrattore
51-Distanziale
52-Supporto molla del cane
53-Vite della tacca di mira

Parti di ricambio

X-CALIBUR

1-Fusto in tecnopolimero
2-Inserto metallico
3-Carrello
4-Canna
5-Ponticello
5.1-
5.2-
6-Grilletto
7-Cane
8-Fermo del carrello
9-Controcane
10-Espulsore
11-Perno
12-Asta guidamolla
13-
14-Percussore
15-Tacca di mira
16-Mirino
17-Estrattore
18-Sgancio del caricatore
19-Tubo del grilletto
20-Ritegno del caricatore
21-Barra del grilletto
22-Leva sicura destra/sin.
23-Perno della sicura
24-Perni di arresto
25-Perno barra del grilletto
26-Molla di aggancio cane
27-Perno barra del grilletto
28-Molla del fermo carrello
29-Molla perno fissaggio estr.
30-Molla del grilletto
31-Molla del ritegno caricatore
32-
33-Molla del cane
34-Molla del percussore
35-Piastrina del carrello
36-Molla recuperatrice
37-Perno del ritegno caricatore
38-Perno fissaggio piastrina
39-Perno del grilletto
40-Perno di fissaggio estrattore
41-Perno del mirino
42-Perno della leva sicura
43-Perno aggancio del cane
44-Perno del cane
45-Perno supporto molla del cane
46-Perno aggancio del carrello
46a-Molla del percussore
47-Perno del percussore
48-
49-Molla dell'estrattore
51-Distanziale
52-Supporto molla del cane
53-Vite della tacca di mira

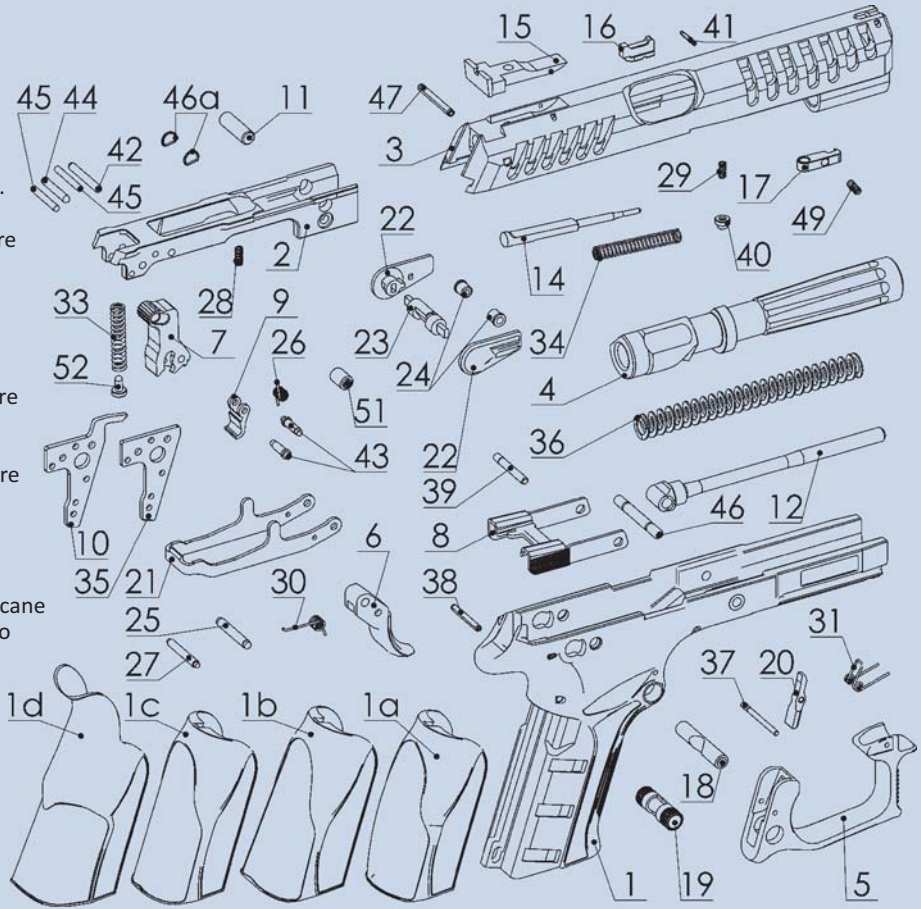

Resistenza estrema

Resistenza estrema ed elevata affidabilità

Una delle GRAND POWER K100, con numero di matricola B000776, è stata sottoposta ad una tremenda prova di durevolezza, nel corso della quale ha sparato ben 112.470 colpi senza alcun cambiamento nelle geometrie interne dei meccanismi. L'arma in questione è stata disponibile per prove pubbliche al poligono della città di Zvolen (Slovacchia centrale).

In questo contesto K100 assume un nuovo significato:

K100 = 100.000 colpi sparati...

Brevetti e certificati

Note

GRAND POWER s.r.o.

Note

GRAND POWER s.r.o.

GRAND POWER Ltd.

S L O V A K I A

Príboj 558
976 13 Slovenská Ľupča
Slovensko

www.grandpower.eu

Distributore per l'Italia: **PAGANINI** - Torino www.paganini.it - mail@paganini.it